150 VKO press

Axiale Rohrventilatoren zur Be- und Entlüftung

- Max. Förderleistung: 312
- Schalldruckpegel LpA @ 3 m: 44
- Motortyp: AC
- Gehäusematerial: Plastic

	Maßeinheit	150 VKO press
Luftkanalgröße	mm	150
Speed	-	1
Versorgungsspannung min	V	220
Versorgungsspannung max	V	240
Frequenz der Netzversorgung	Hz	50
Leistung	W	29
Stromaufnahme	A	0.13
Max. Förderleistung	m^3/h	312
Schalldruckpegel LpA @ 3 m	dB(A)	44
Gewicht	kg	0.8
Ambientlufttemperatur, min	°C	1
Ambientlufttemperatur, max	°C	40
Schutzart	-	IPX4

Abmessungen

ØD	ØD1	L	L1
150	154	108	46

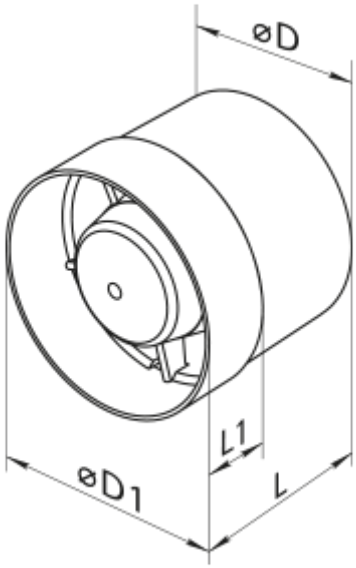
øD
L1
øD1
L