150 VKO1 press



Axiale Rohrventilatoren zur Be- und Entlüftung mit hoher Leistung

- Schalldruckpegel LpA bei 3 m: 42
- Gehäusematerial: Kunststoff

	Maßeinheit	150 VKO1 press
Stutzengröße	mm	150
Phasen	-	1
Minimale Versorgungsspannung	V	220
Maximale Versorgungsspannung	V	240
Netzfrequenz	Hz	50
Nennleistung	W	36
Stromaufnahme	A	0.16
Maximaler Volumenstrom bei 50 Hz	m³/h	317
Drehzahl bei 50 Hz	-	2400
Schalldruckpegel LpA bei 3 m	dB(A)	42
Gewicht	kg	0.8
Minimale Lufttemperatur der Umgebung	°C	1
Maximale Lufttemperatur der Umgebung	°C	40
Schutzart	-	IPX4
Material des Laufrads	-	Plastik

Abmessungen

ØD	Ød	L	L1
150	59	100	28

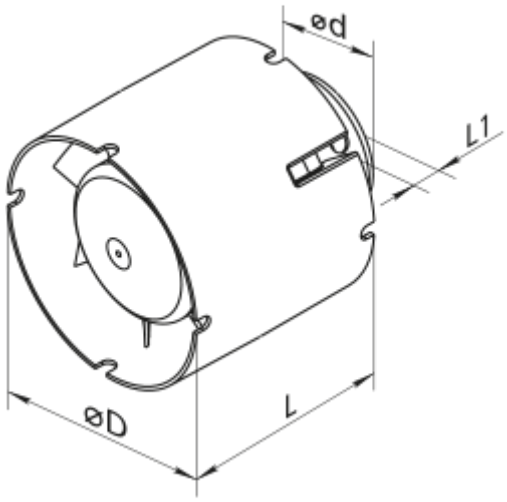

Ecodesign

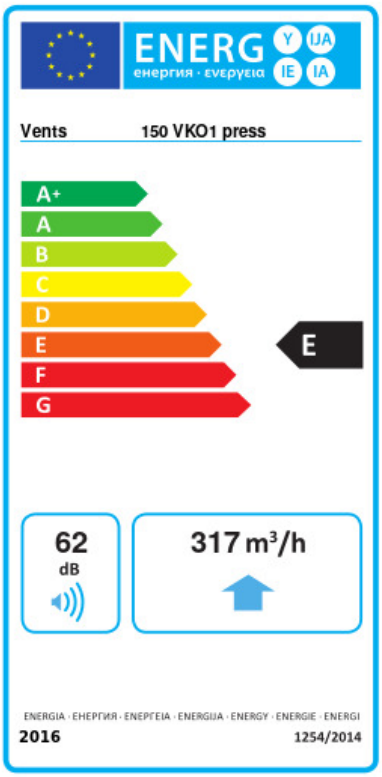

Warenzeichen	Vents					
Modell	150 VKO1 press					
Spezifischer Energieverbrauch (SEV) (kWh/(m²/a))	Kalt		Durchschnittlich		Warm	
	-31.3	B	-14.9	E	-5.5	F
Typ des Lüftungsgeräts	Unidirektional					
Antriebsart	Mehrstufig					
Typ des Wärmerückgewinnungssystems	Nicht vorhanden					
Maximaler Luftvolumenstrom (m³/h)	317					
Elektrische Eingangsleistung (W)	36					
Referenzvolumenstrom (m³/s)	0.062					
Spezifische Leistungsaufnahme (SPI) (W/(m³/h))	0.073					
Steuerungstypologie	Handsteuerung					
Maximale externe Leckagerate (%)	2.7					
Anlagentyp	RVU UVU					
Schallleistungspegel (dB(A))	62					
Jährlicher Stromverbrauch (JSV) (kWh/a)	Kalt		Durchschnittlich		Warm	
	91		91		91	
Jährliche Einsparung an Heizenergie (JEH) (kWh/a)	Kalt		Durchschnittlich		Warm	
	3355		1715		776	