150 VKO1k 12

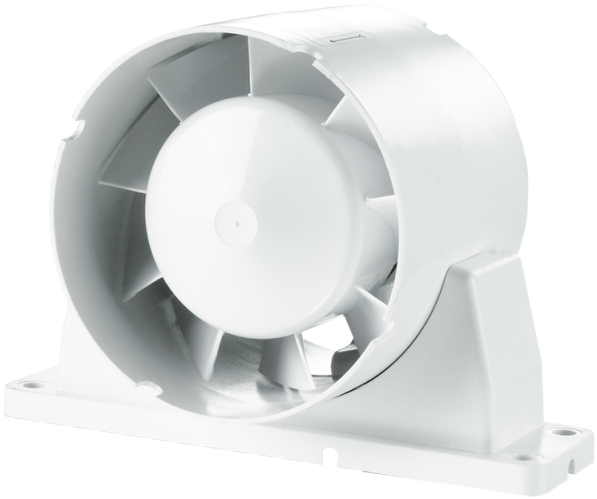

Axiale Rohrventilatoren zur Be- und Entlüftung

- Max. Förderleistung: 272
- Schalldruckpegel LpA @ 3 m: 39
- Motortyp: AC
- Gehäusematerial: Plastic

	Maßeinheit	150 VKO1k 12
Luftkanalgröße	mm	150
Speed	-	1
Versorgungsspannung min	V	12
Versorgungsspannung max	V	12
Frequenz der Netzversorgung	Hz	50
Leistung	W	24
Stromaufnahme	A	2
Max. Förderleistung	m^3/h	272
Schalldruckpegel LpA @ 3 m	dB(A)	39
Gewicht	kg	0.76
Ambientlufttemperatur, min	°C	1
Ambientlufttemperatur, max	°C	40
Schutzart	-	IPX4

Abmessungen

ØD	Ød	B	B1	H	L	L1	L2	L3
150	59	200	184	162	100	28	45	29

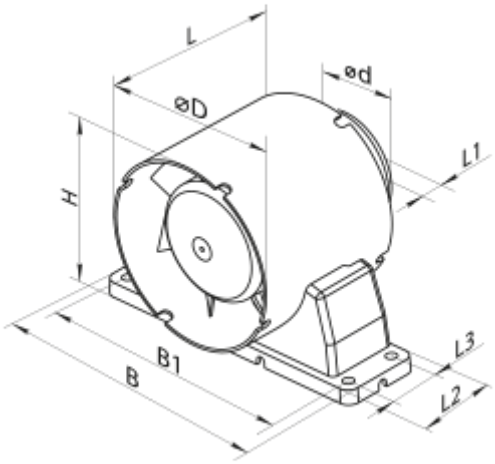
L
ød
øD
L1
H
L3
B1
B
L2