3139

- Gehäusematerial: Plastic

	Maßeinheit	3139
Luftkanalgröße	mm	150

Abmessungen
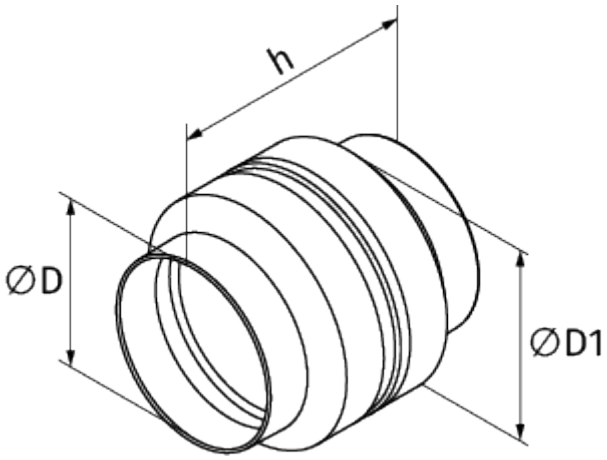
h	D	D1
153	150	209