4143

Verbindung von runden flexiblen Rohren

• Gehäusematerial: Plastic

	Maßeinheit	4143
Luftkanalgröße	mm	200

Abmessungen
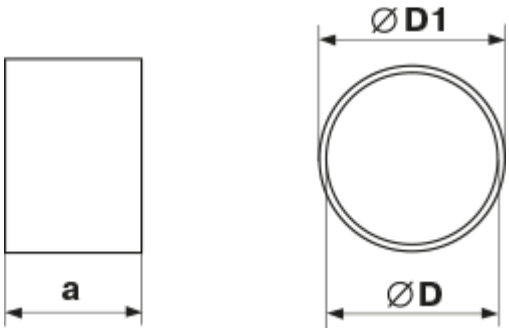
a	D	D1
60	200	204