4541

Verbindung von Lüftungsrohre mit einem gleichen Durchmesser. Dekorabdeckung von Montageöffnungen

- Gehäusematerial: Plastic

	Maßeinheit	4541
Luftkanalgröße	mm	200

Abmessungen
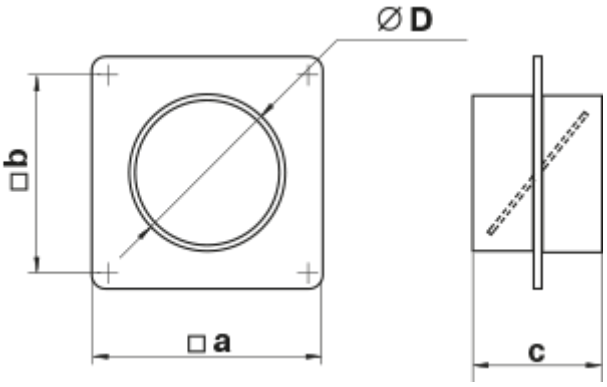
a	b	c	D
250	230	62	200