# 621-1

Verbindung von flachen und runden flexiblen Rohren im 90°-Winkel

- Gehäusematerial: Plastic

| | Maßeinheit | 621-1 |
|---|---|---|
| Luftkanalgröße | mm | 100 |

## Abmessungen
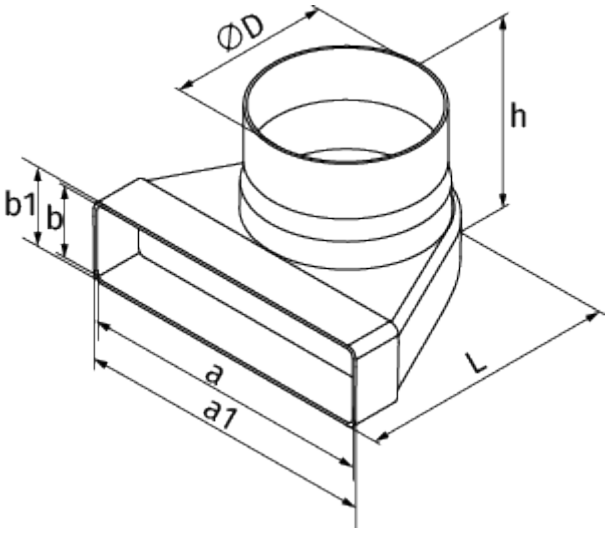
| a | a1 | D | b | b1 | h | L |
|---|---|---|---|---|---|---|
| 220 | 226 | 100 | 55 | 60 | 134 | 175 |