A 100 VR

Kunststoff-Tellerventile für Be- und Entlüftung

• Gehäusematerial: Plastic

	Maßeinheit	A 100 VR
Luftkanalgröße	mm	100

Abmessungen
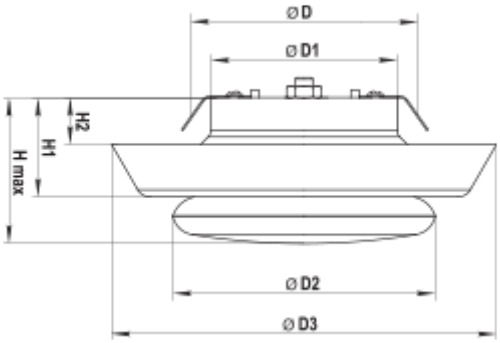
D	D1	D2	D3	H max	H1	H2
100	84	90	148	65	44	26