A 200/150 VRF

Kunststoff-Tellerventile für Be- und Entlüftung

• Gehäusematerial: Plastic

	Maßeinheit	A 200/150 VRF
Luftkanalgröße	mm	150

Abmessungen
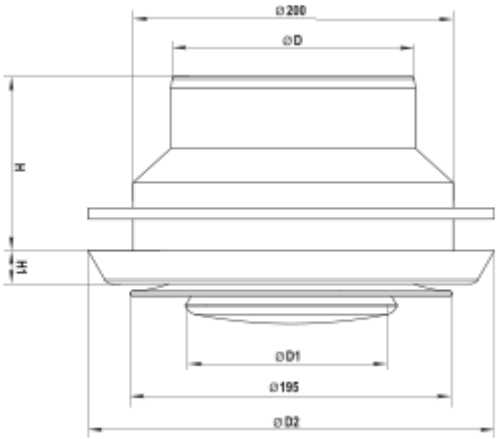
D	D1	D2	H	H1
150	128	246	82	20