A 200 RF

Kunststoff-Tellerventile für Be- und Entlüftung

• Gehäusematerial: Plastic

	Maßeinheit	A 200 RF
Luftkanalgröße	mm	200

Abmessungen
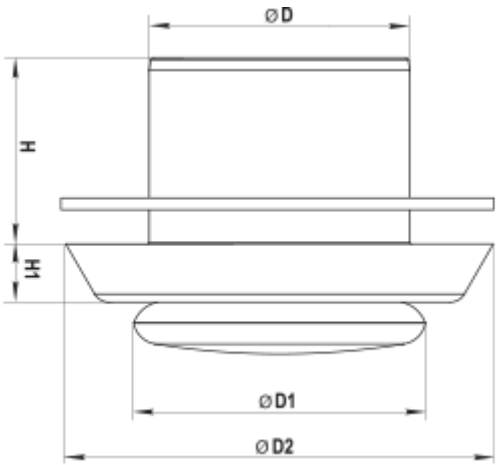
D	D1	D2	H	H1
200	183	246	58	20