Ab DP 260x260/100



Zum Anschluss der quadratischen Deckendiffusoren DP an Lüftungsrohre

- Gehäusematerial: Verzinkter Stahl

	Maßeinheit	Ab DP 260x260/100
Stutzengröße	mm	100
Gewicht	kg	0.83

Abmessungen

l	h	ØD	K
148.6	148.6	100	213.6

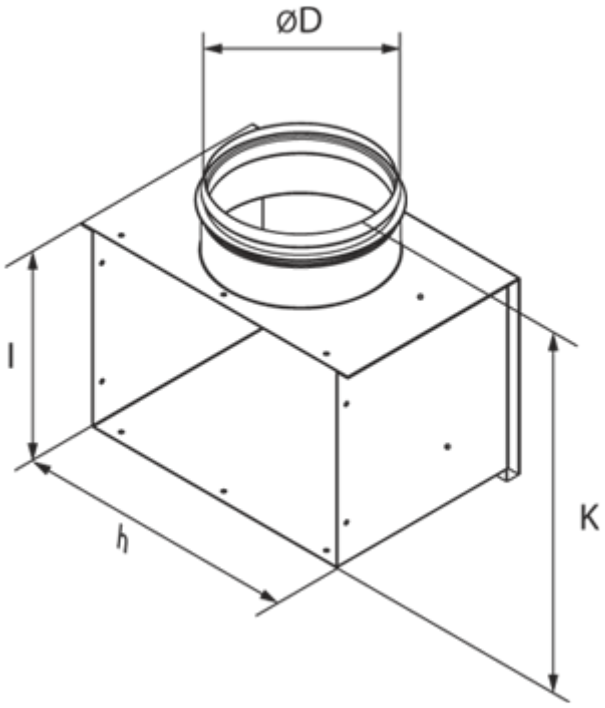
ØD
l
h
K