Ab DP 325x325/160



Zum Anschluss der quadratischen Deckendiffusoren DP an Lüftungsrohre

- Gehäusematerial: Verzinkter Stahl

	Maßeinheit	Ab DP 325x325/160
Stutzengröße	mm	160
Gewicht	kg	1.56

Abmessungen

l	h	ØD	K
213.6	213.6	160	278.6

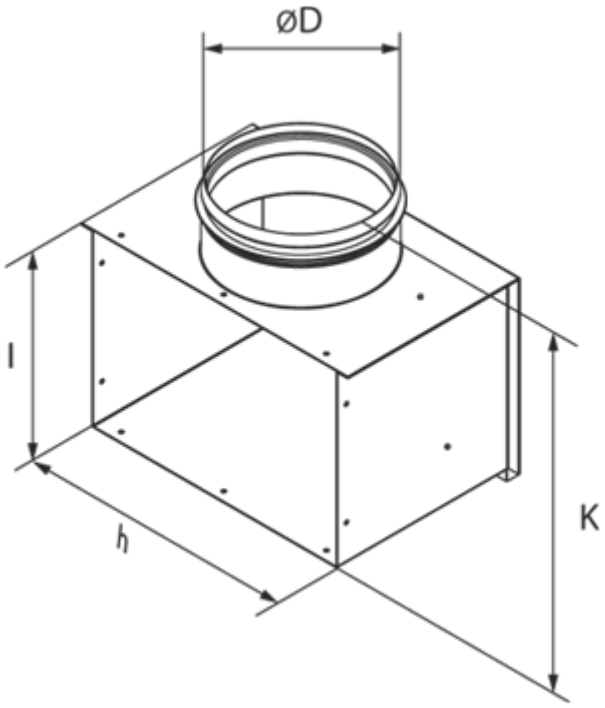
ØD
l
h
K