# Ab DP 394x394/200



Zum Anschluss der quadratischen Deckendiffusoren DP an Lüftungsrohre

- Gehäusematerial: Verzinkter Stahl

| | Maßeinheit | Ab DP 394x394/200 |
|---|---|---|
| Stutzengröße | mm | 200 |
| Gewicht | kg | 2.4 |

## Abmessungen

| l | h | ØD | K |
|---|---|---|---|
| 282.6 | 282.6 | 200 | 347.6 |

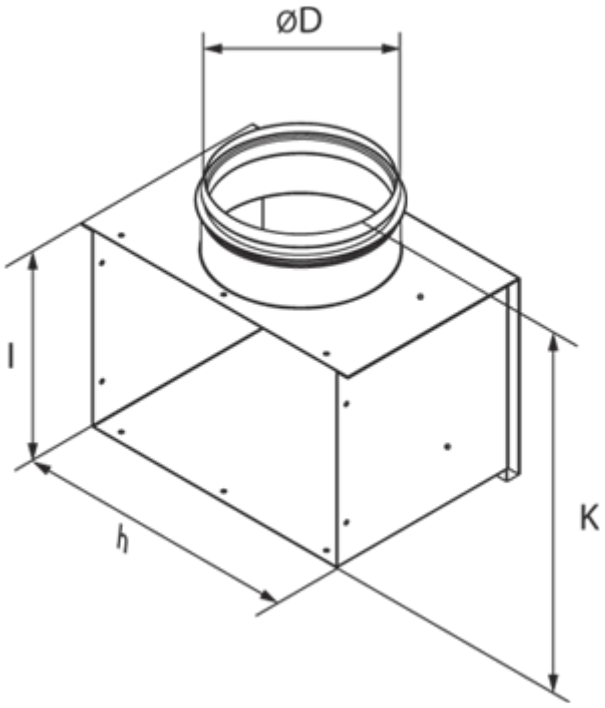
ØD
l
h
K