# Ab DP 460x325/150



Zum Anschluss der quadratischen Deckendiffusoren DP an Lüftungsrohre

- Gehäusematerial: Verzinkter Stahl

| | Maßeinheit | Ab DP 460x325/150 |
|---|---|---|
| Stutzengröße | mm | 150 |
| Gewicht | kg | 2.2 |

## Abmessungen

| l | h | ØD | K |
|---|---|---|---|
| 348.6 | 213.6 | 150 | 278.6 |

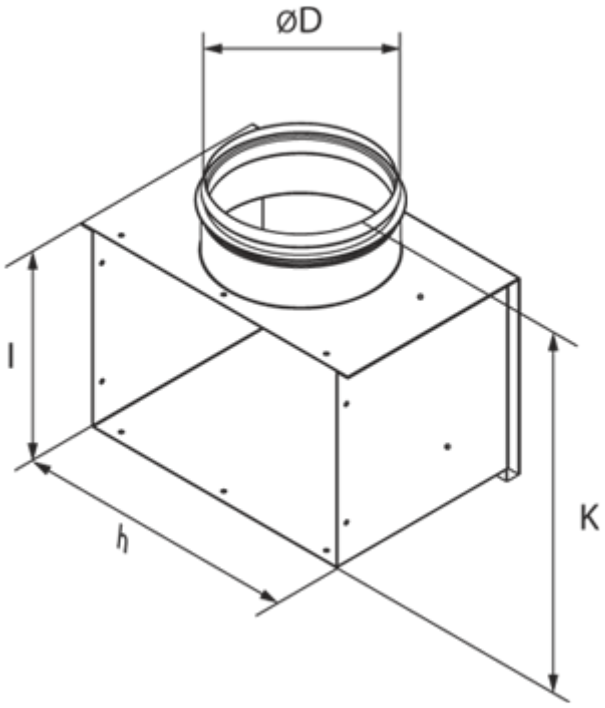
ØD
l
h
K