Ab DP 460x460/100



Zum Anschluss der quadratischen Deckendiffusoren DP an Lüftungsrohre

- Gehäusematerial: Verzinkter Stahl

	Maßeinheit	Ab DP 460x460/100
Stutzengröße	mm	100
Gewicht	kg	2.28

Abmessungen

l	h	ØD	K
348.6	348.6	100	413.6

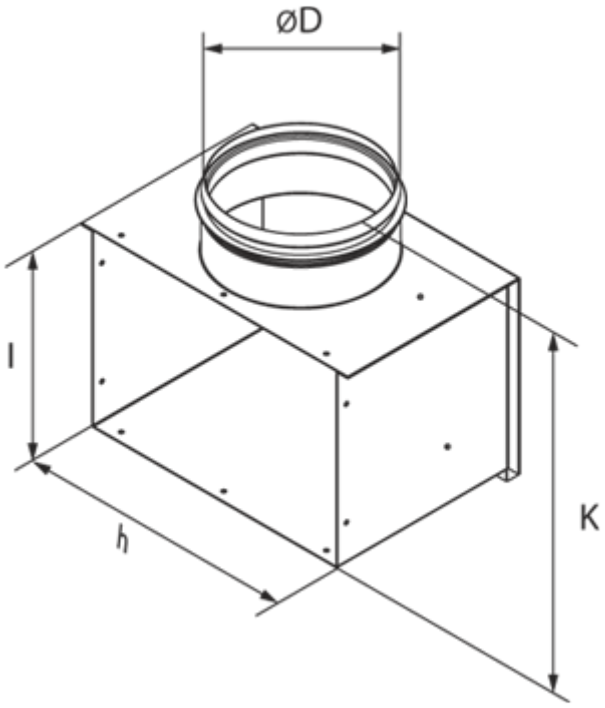
ØD
l
h
K