Ab DP 460x460/200



Zum Anschluss der quadratischen Deckendiffusoren DP an Lüftungsrohre

- Gehäusematerial: Verzinkter Stahl

	Maßeinheit	Ab DP 460x460/200
Stutzengröße	mm	200
Gewicht	kg	3.12

Abmessungen

l	h	ØD	K
348.6	348.6	200	413.6

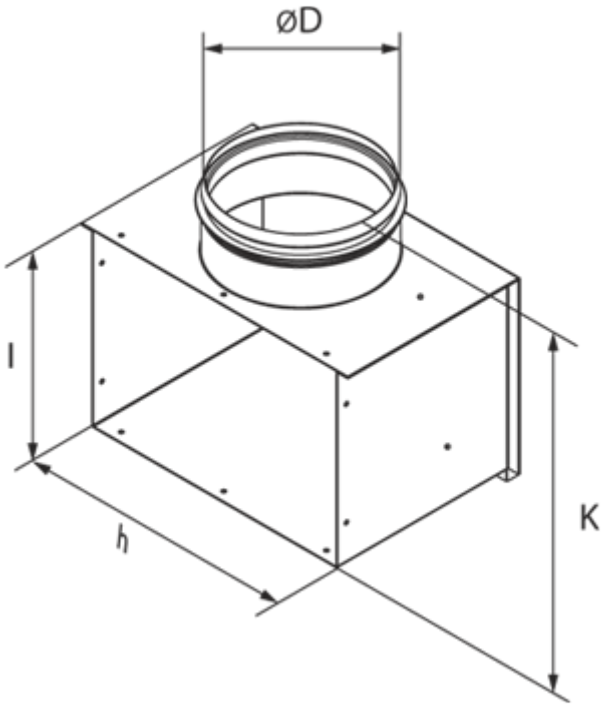
ØD
l
h
K