Ab DP 460x460/250



Zum Anschluss der quadratischen Deckendiffusoren DP an Lüftungsrohre

- Gehäusematerial: Verzinkter Stahl

	Maßeinheit	Ab DP 460x460/250
Stutzengröße	mm	250
Gewicht	kg	3.5

Abmessungen

l	h	ØD	K
348.6	348.6	250	413.6

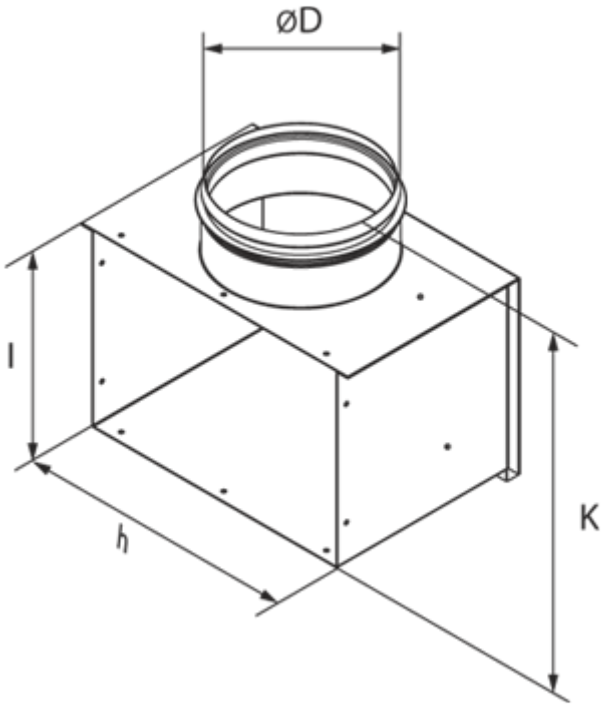
ØD
l
h
K