Ab DP 530x260/125



Zum Anschluss der quadratischen Deckendiffusoren DP an Lüftungsrohre

- Gehäusematerial: Verzinkter Stahl

	Maßeinheit	Ab DP 530x260/125
Stutzengröße	mm	125
Gewicht	kg	1.62

Abmessungen

l	h	ØD	K
418.6	148.6	125	213.6

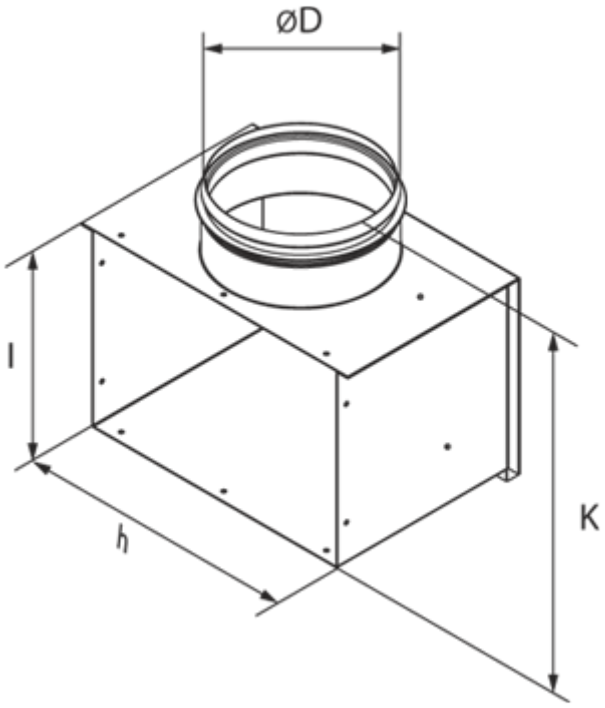
ØD
l
h
K