Ab DP 530x394/250



Zum Anschluss der quadratischen Deckendiffusoren DP an Lüftungsrohre

- Gehäusematerial: Verzinkter Stahl

	Maßeinheit	Ab DP 530x394/250
Stutzengröße	mm	250
Gewicht	kg	3.4

Abmessungen

l	h	ØD	K
418.6	282.6	250	347.6

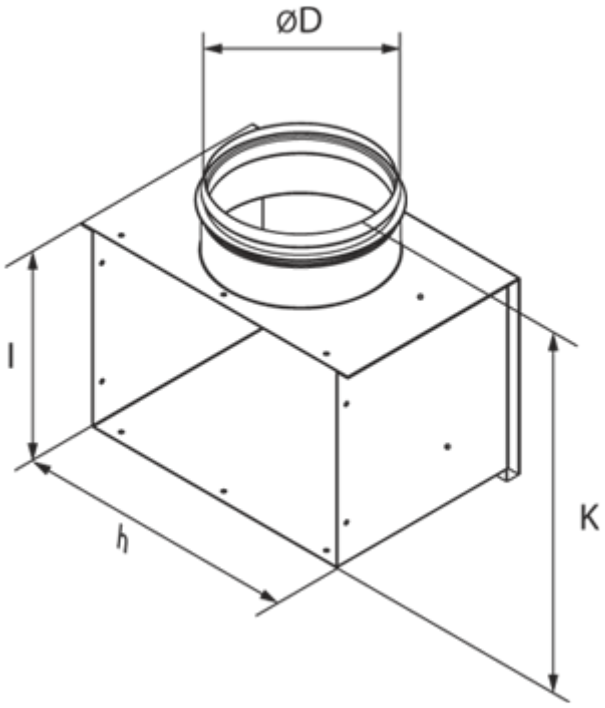
ØD
l
h
K