Ab DP 530x460/315



Zum Anschluss der quadratischen Deckendiffusoren DP an Lüftungsrohre

- Gehäusematerial: Verzinkter Stahl

	Maßeinheit	Ab DP 530x460/315
Stutzengröße	mm	315
Gewicht	kg	4.4

Abmessungen

l	h	ØD	K
418.6	348.6	315	413.6

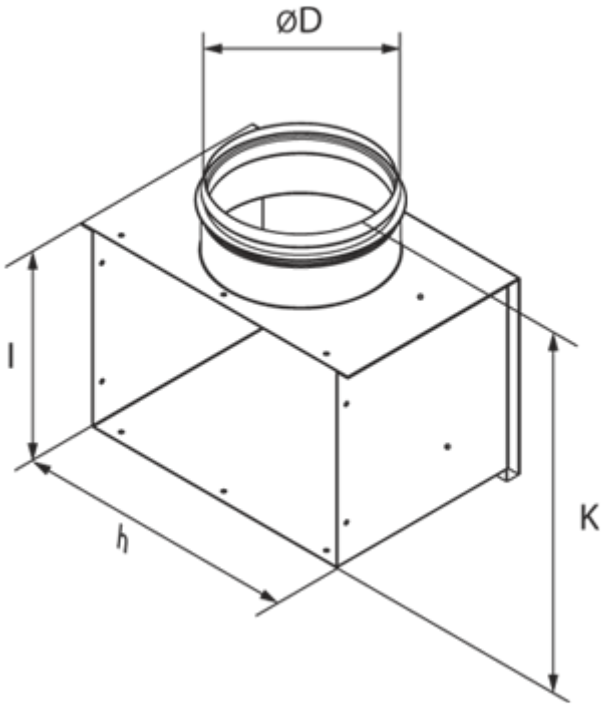
ØD
l
h
K