# Ab DP 596x394/250



Zum Anschluss der quadratischen Deckendiffusoren DP an Lüftungsrohre

- Gehäusematerial: Verzinkter Stahl

| | Maßeinheit | Ab DP 596x394/250 |
|---|---|---|
| Stutzengröße | mm | 250 |
| Gewicht | kg | 3.8 |

## Abmessungen

| l | h | ØD | K |
|---|---|---|---|
| 488.6 | 282.6 | 250 | 347.6 |

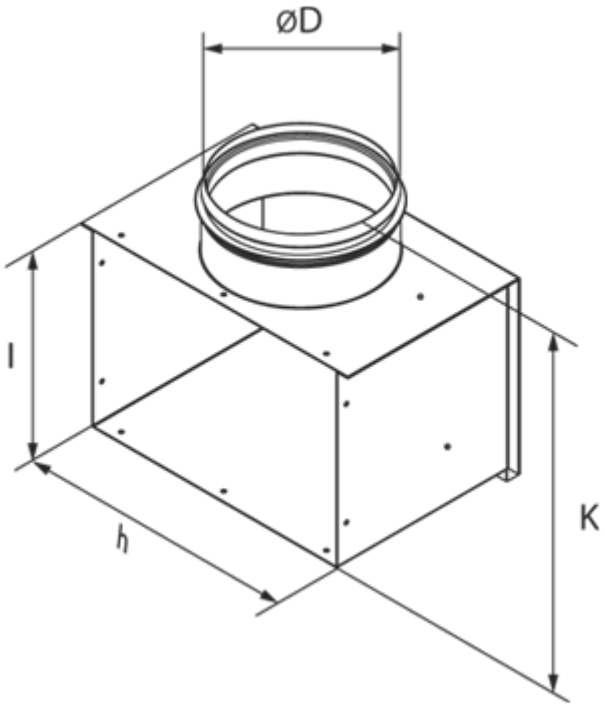
ØD
l
h
K