Ab DP 596x596/315



Zum Anschluss der quadratischen Deckendiffusoren DP an Lüftungsrohre

- Gehäusematerial: Verzinkter Stahl

	Maßeinheit	Ab DP 596x596/315
Stutzengröße	mm	315
Gewicht	kg	5.98

Abmessungen

l	h	ØD	K
484.6	484.6	315	549.6

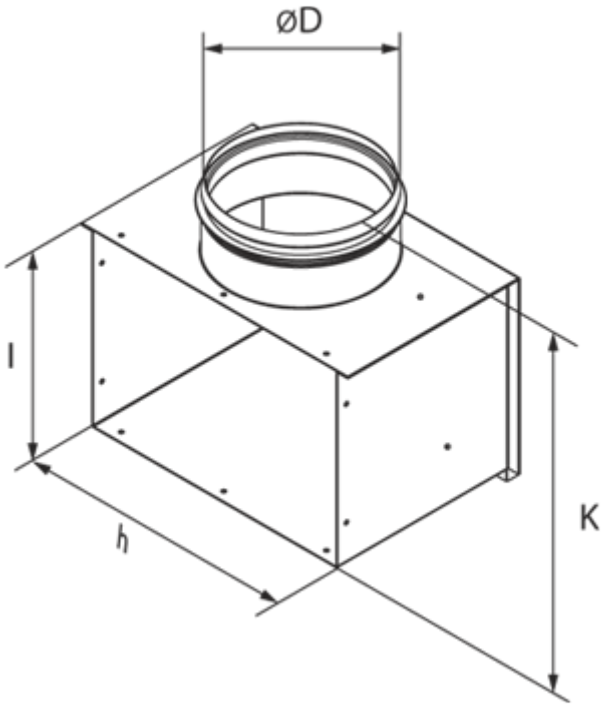
ØD
l
h
K