Ab DP 620x620/250



Zum Anschluss der quadratischen Deckendiffusoren DP an Lüftungsrohre

- Gehäusematerial: Verzinkter Stahl

	Maßeinheit	Ab DP 620x620/250
Stutzengröße	mm	250
Gewicht	kg	6.75

Abmessungen

l	h	ØD	K
508.6	508.6	250	573.6

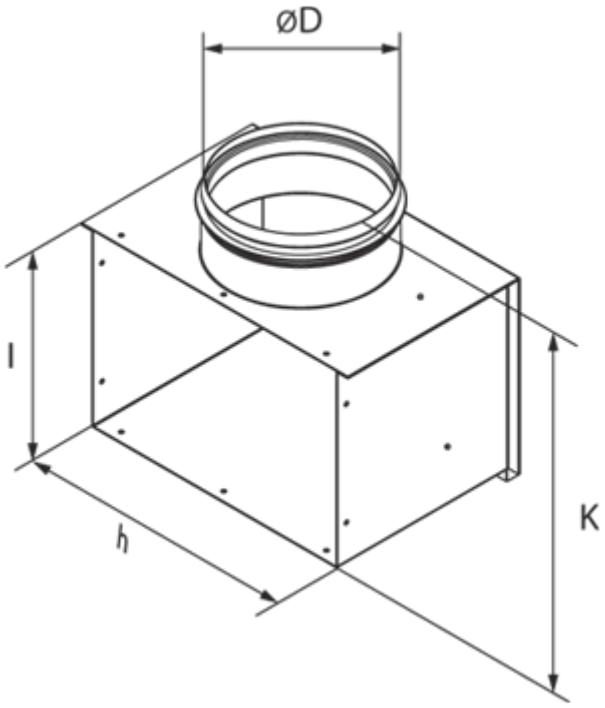
ØD
l
h
K