Ab DP 695x695/315



Zum Anschluss der quadratischen Deckendiffusoren DP an Lüftungsrohre

- Gehäusematerial: Verzinkter Stahl

	Maßeinheit	Ab DP 695x695/315
Stutzengröße	mm	315
Gewicht	kg	8.04

Abmessungen

l	h	ØD	K
583.6	583.6	315	648.6

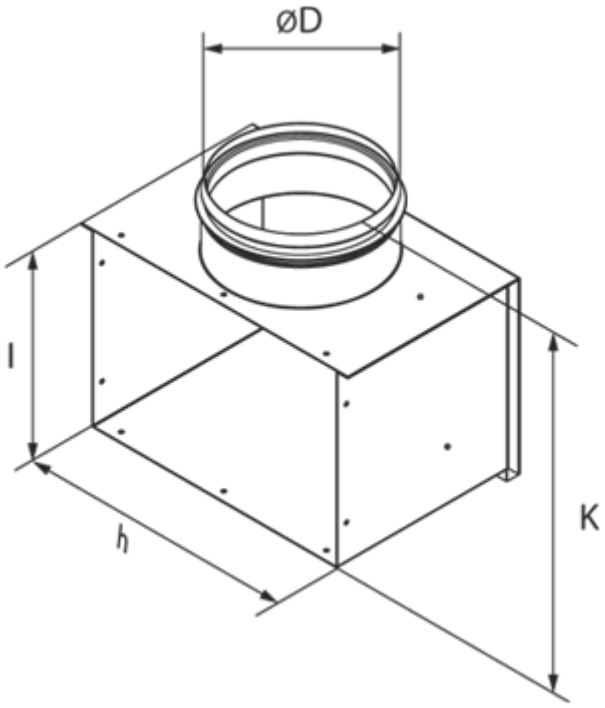
ØD
l
h
K