Ab DVP/DVK 295x295/140

Zum Anschluss der quadratischen Deckendiffusoren DVP und DVK an Lüftungsrohre

- Gehäusematerial: Verzinkter Stahl

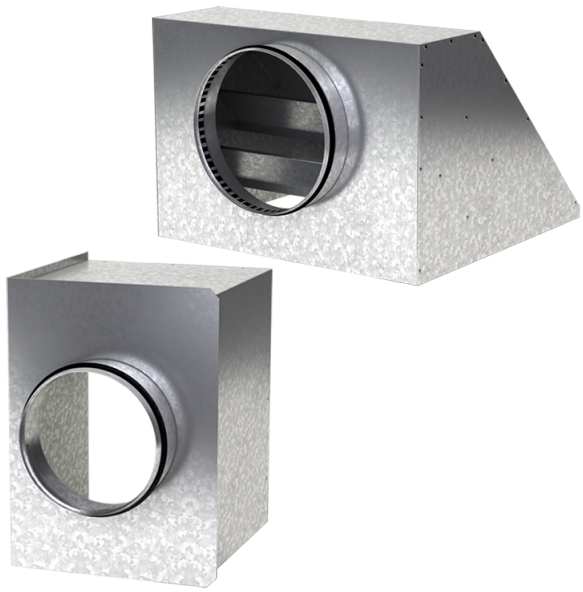

	Maßeinheit	Ab DVP/DVK 295x295/140
Stutzengröße	mm	140
Gewicht	kg	1.44

Abmessungen

a	b	ØD	K
292.6	292.6	140	347

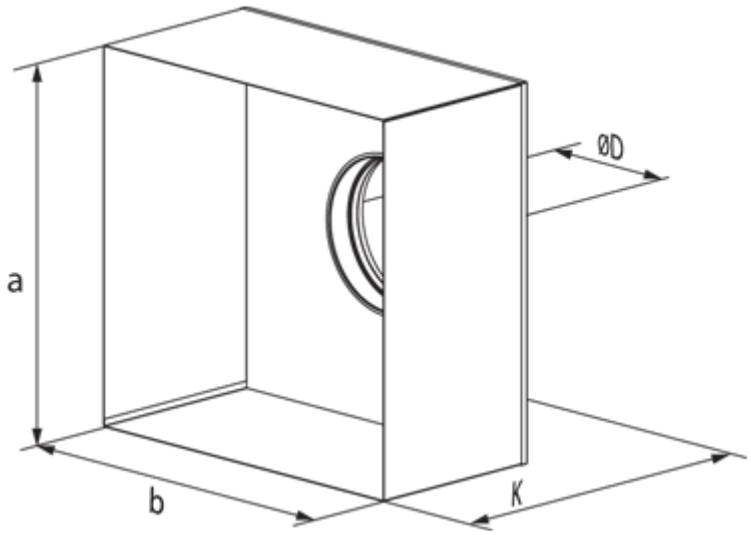
ØD
a
b
K