Ab DVP/DVK 395x395/160

Zum Anschluss der quadratischen Deckendiffusoren DVP und DVK an Lüftungsrohre

- Gehäusematerial: Verzinkter Stahl

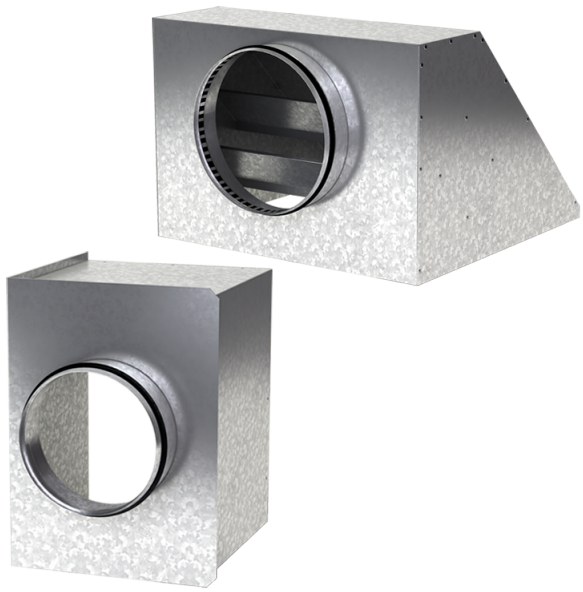

	Maßeinheit	Ab DVP/DVK 395x395/160
Stutzengröße	mm	125
Gewicht	kg	2.46

Abmessungen

a	b	ØD	K
392.6	392.6	160	447

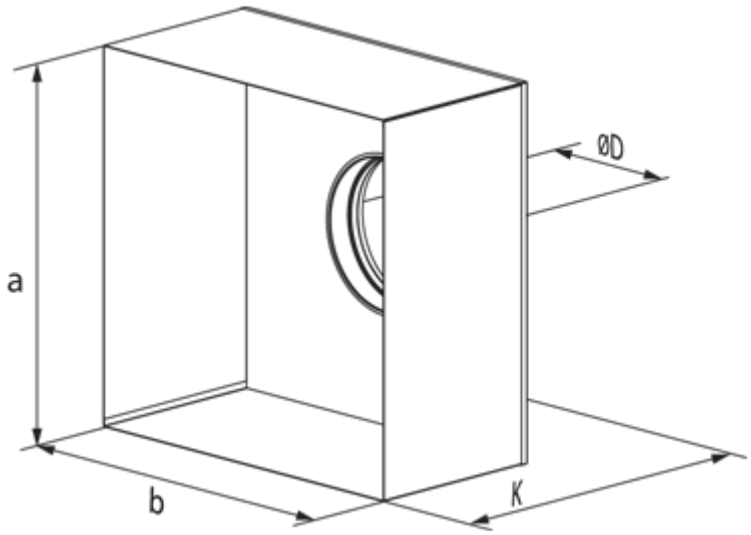
ØD
a
b
K