# Ab DVP/DVK 445x445/160

Zum Anschluss der quadratischen Deckendiffusoren DVP und DVK an Lüftungsrohre

- Gehäusematerial: Verzinkter Stahl

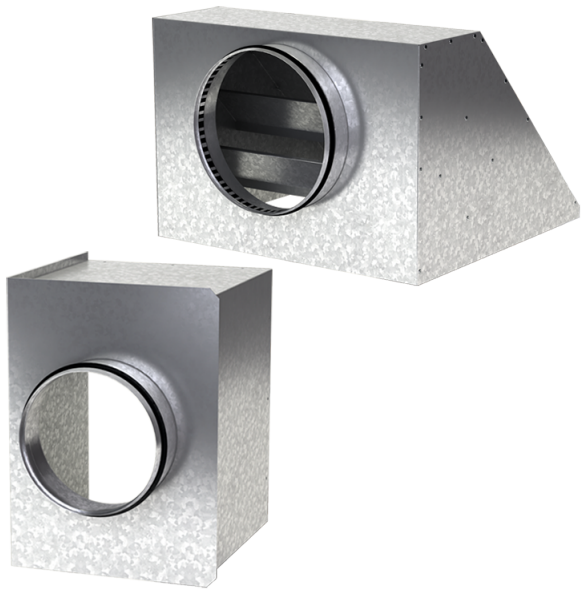

| | Maßeinheit | Ab DVP/DVK 445x445/160 |
|---|---|---|
| Stutzengröße | mm | 160 |
| Gewicht | kg | 2.9 |

## Abmessungen

| a | b | ØD | K |
|---|---|---|---|
| 442.6 | 442.6 | 160 | 497 |

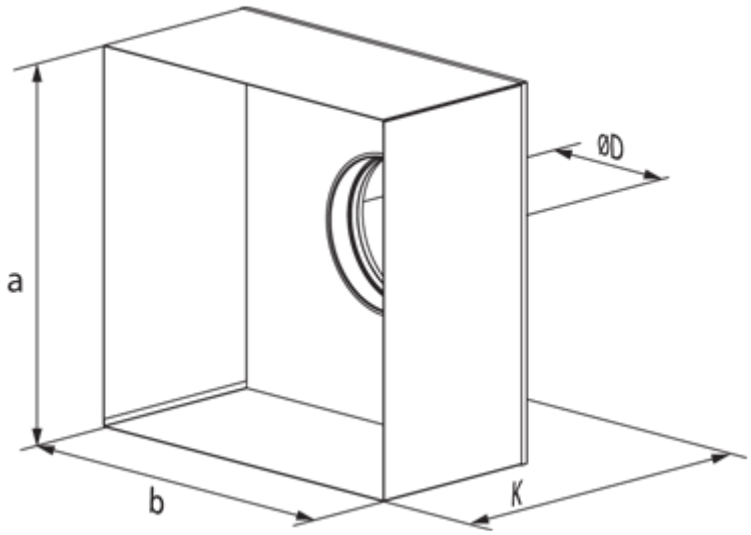
ØD
a
b
K