Ab DVP/DVK 445x445/200

Zum Anschluss der quadratischen Deckendiffusoren DVP und DVK an Lüftungsrohre

- Gehäusematerial: Verzinkter Stahl

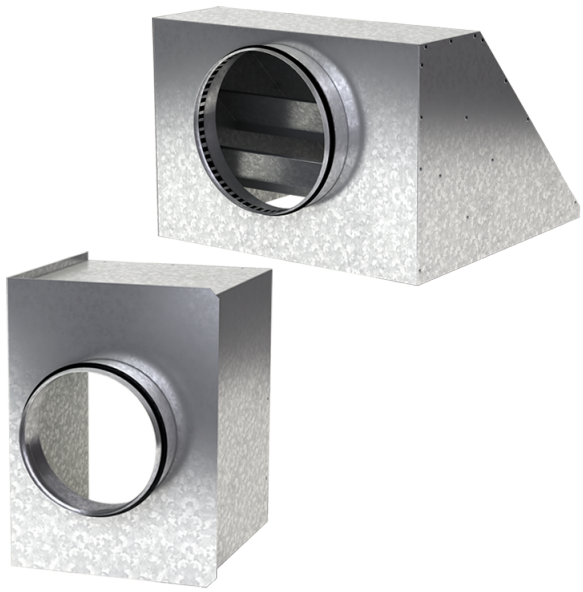

	Maßeinheit	Ab DVP/DVK 445x445/200
Stutzengröße	mm	200
Gewicht	kg	2.9

Abmessungen

a	b	ØD	K
442.6	442.6	200	497

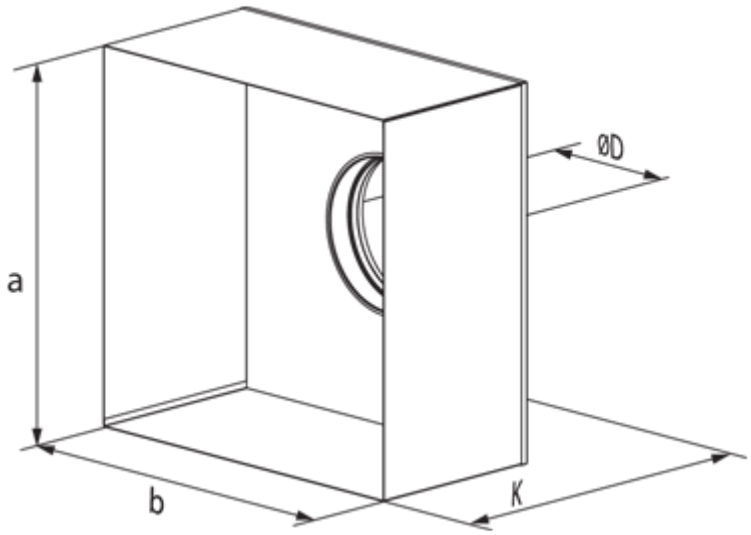
ØD
a
b
K