Ab DVP/DVK 495x495/200

Zum Anschluss der quadratischen Deckendiffusoren DVP und DVK an Lüftungsrohre

- Gehäusematerial: Verzinkter Stahl

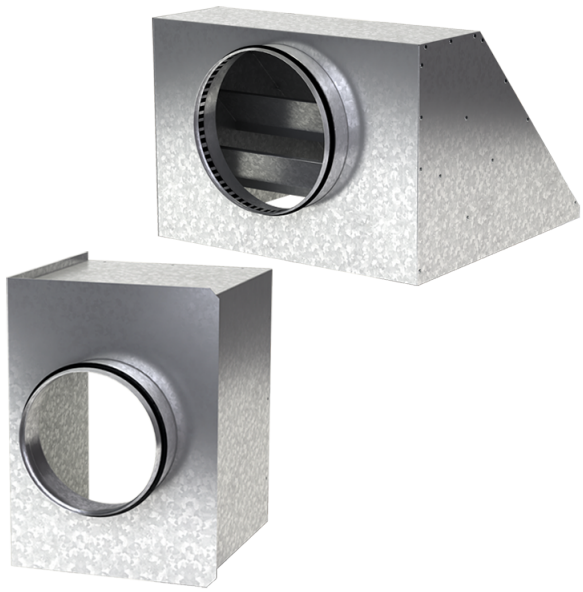

	Maßeinheit	Ab DVP/DVK 495x495/200
Stutzengröße	mm	200
Gewicht	kg	3.94

Abmessungen

a	b	ØD	K
492.6	492.6	200	547

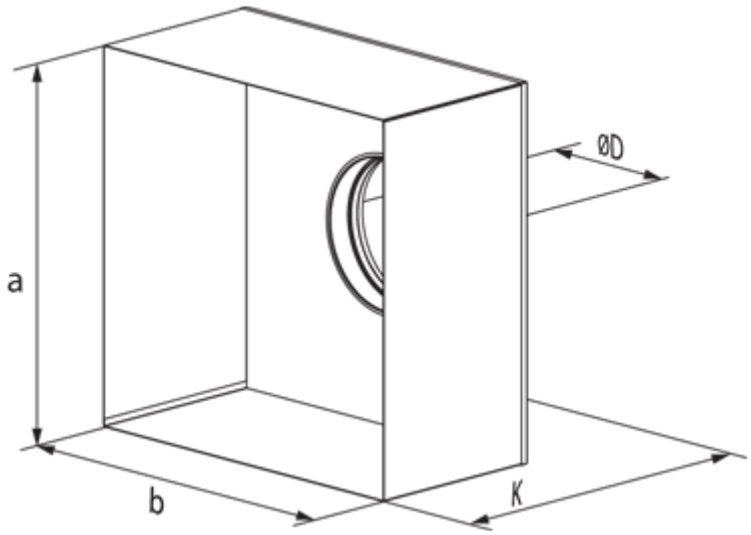
ØD
a
b
K