Ab DVP/DVK 595x595/250

Zum Anschluss der quadratischen Deckendiffusoren DVP und DVK an Lüftungsrohre

- Gehäusematerial: Verzinkter Stahl

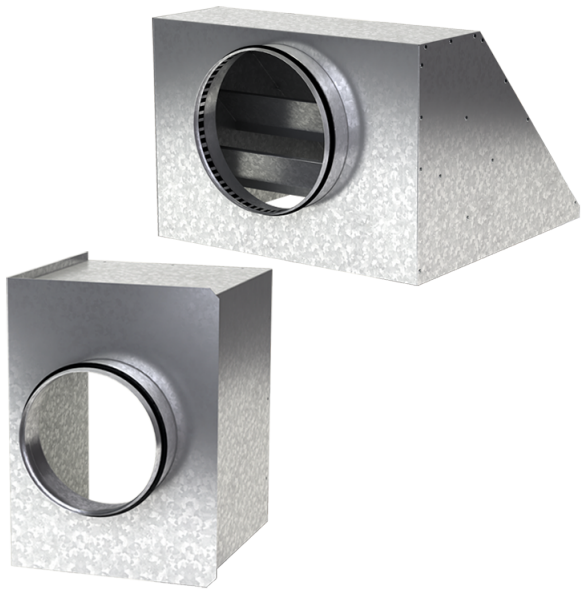

	Maßeinheit	Ab DVP/DVK 595x595/250
Stutzengröße	mm	250
Gewicht	kg	5.44

Abmessungen

a	b	ØD	K
592.6	592.6	250	647

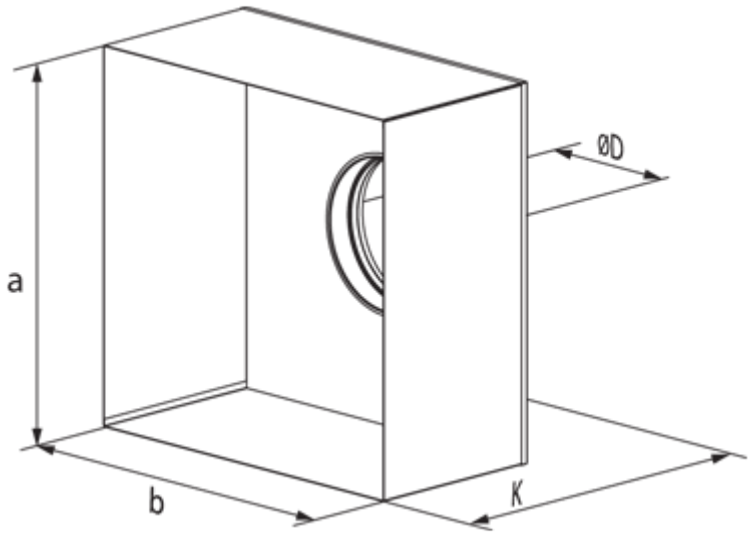
ØD
a
b
K