Ab DVP/DVK 620x620/250

Zum Anschluss der quadratischen Deckendiffusoren DVP und DVK an Lüftungsrohre

- Gehäusematerial: Verzinkter Stahl

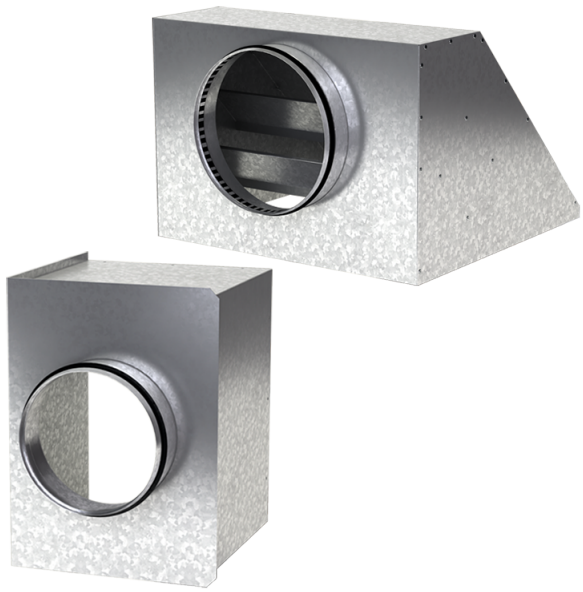

	Maßeinheit	Ab DVP/DVK 620x620/250
Stutzengröße	mm	250
Gewicht	kg	5.77

Abmessungen

a	b	ØD	K
617.6	617.6	250	672

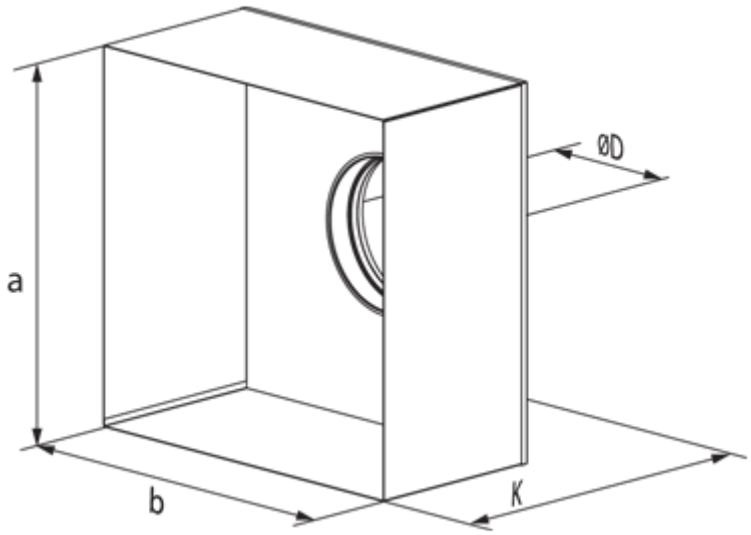
ØD
a
b
K