Ab DVP/DVK 620x620/315

Zum Anschluss der quadratischen Deckendiffusoren DVP und DVK an Lüftungsrohre

- Gehäusematerial: Verzinkter Stahl

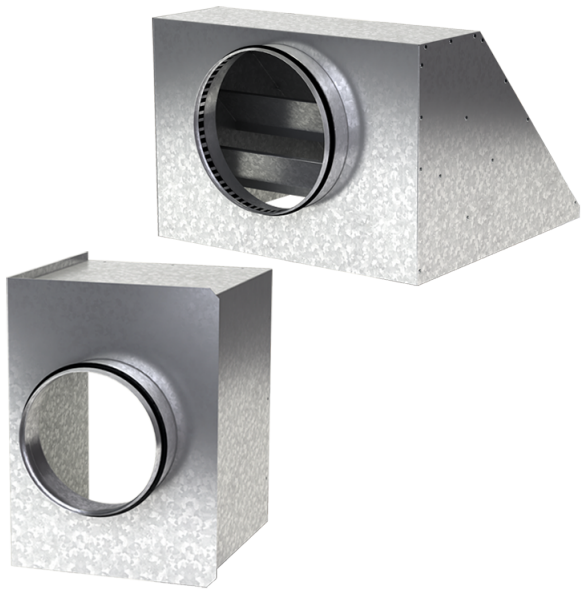

	Maßeinheit	Ab DVP/DVK 620x620/315
Stutzengröße	mm	315
Gewicht	kg	5.89

Abmessungen

a	b	ØD	K
617.6	617.6	315	672

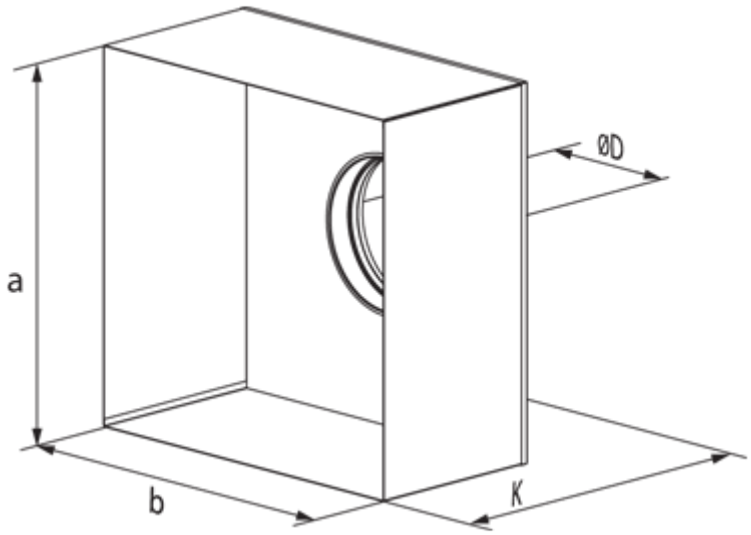
ØD
a
b
K