Ab DVP/DVK 695x695/315

Zum Anschluss der quadratischen Deckendiffusoren DVP und DVK an Lüftungsrohre

- Gehäusematerial: Verzinkter Stahl

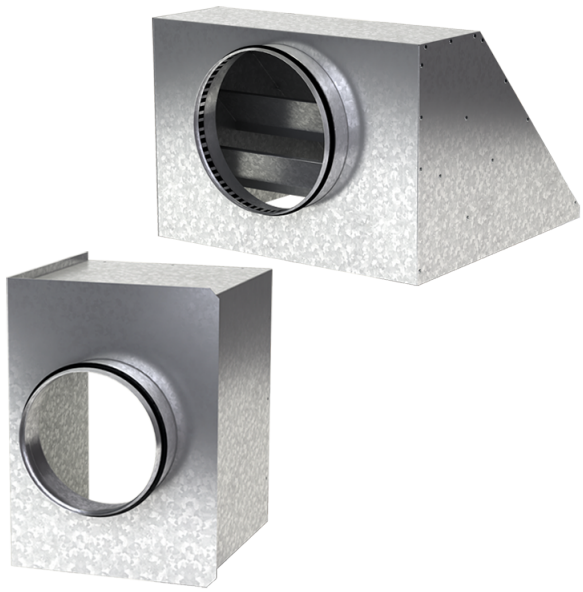

	Maßeinheit	Ab DVP/DVK 695x695/315
Stutzengröße	mm	315
Gewicht	kg	6.63

Abmessungen

a	b	ØD	K
692.6	692.6	315	747

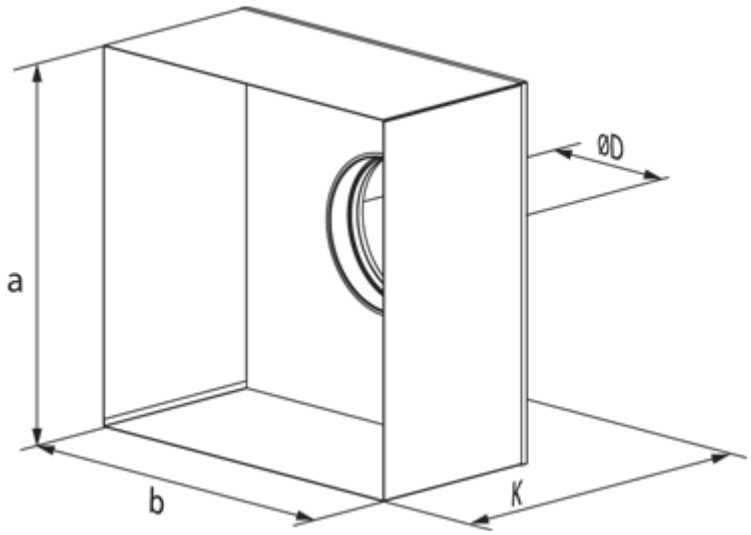
ØD
a
b
K