Ab DVP/DVK 795x795/250

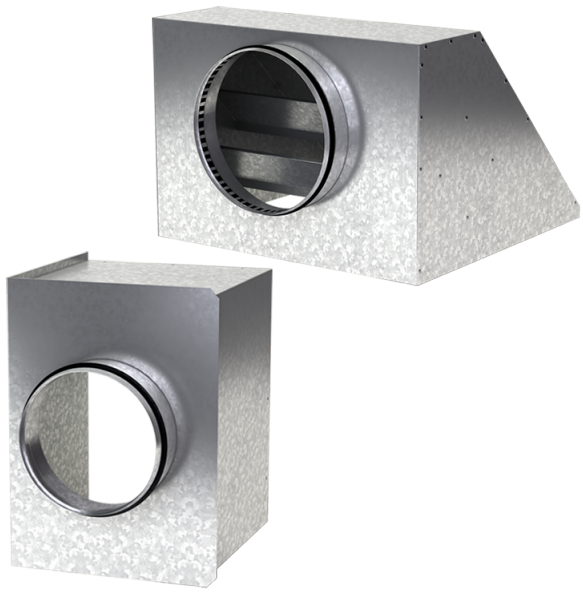

Zum Anschluss der quadratischen Deckendiffusoren DVP und DVK an Lüftungsrohre

- Gehäusematerial: Verzinkter Stahl

	Maßeinheit	Ab DVP/DVK 795x795/250
Stutzengröße	mm	250
Gewicht	kg	7.98

Abmessungen

a	b	ØD	K
792.6	792.6	250	847

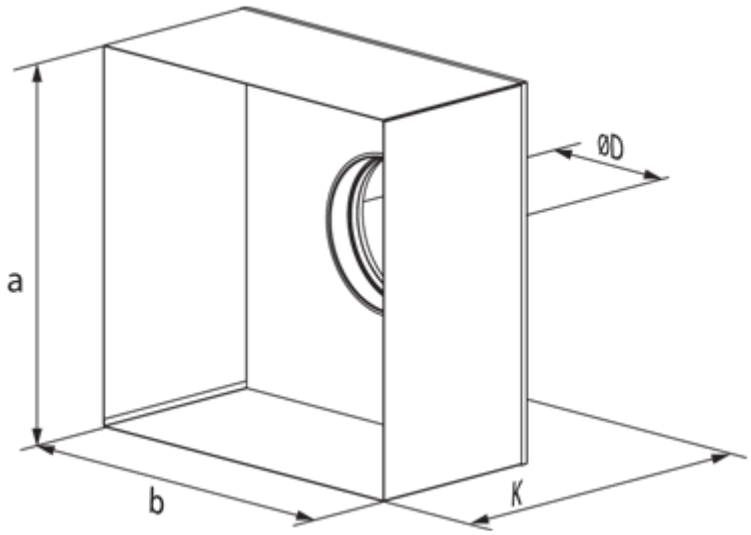
ØD
a
b
K