AM 100 VRF

Verstellbares Lüftungsgitter aus Kunststoff

- Gehäusematerial: Beschichteter Stahl

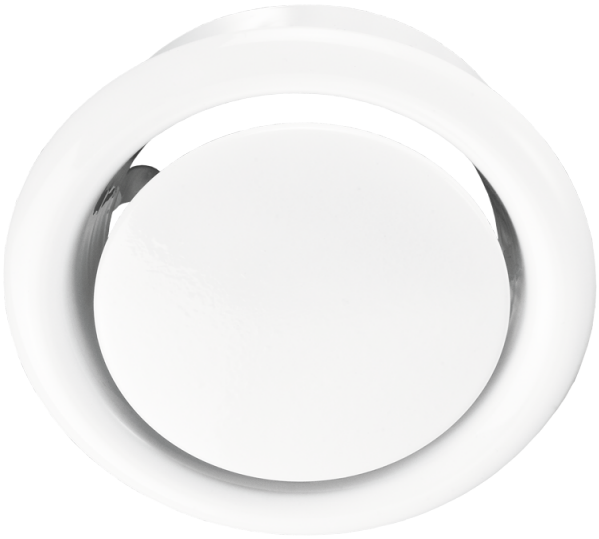

	Maßeinheit	AM 100 VRF
Stutzengröße	mm	100

Abmessungen

D	D1	D2	D3
99	123	75	128

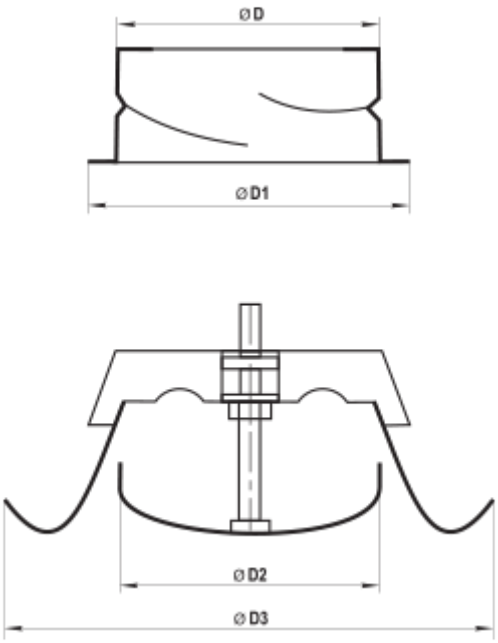
ØD
ØD1
ØD2
ØD3