AM 150 VRF

Metall-Diffusoren für Be- und Entlüftung

• Gehäusematerial: Coated steel

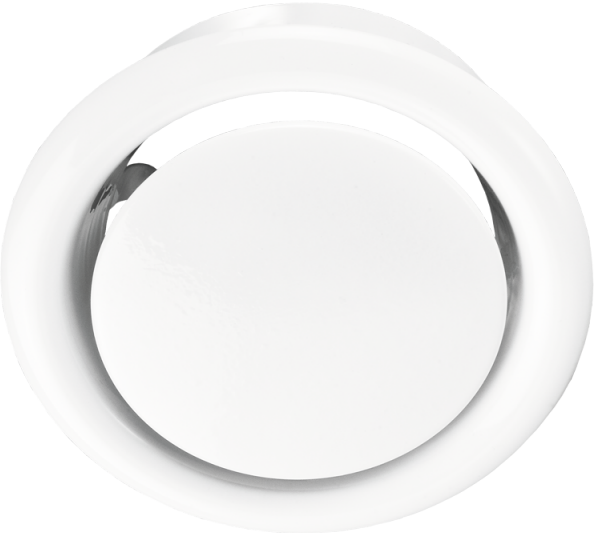

	Maßeinheit	AM 150 VRF
Luftkanalgröße	mm	150

Abmessungen

D	D1	D2	D3
149	173	128	184

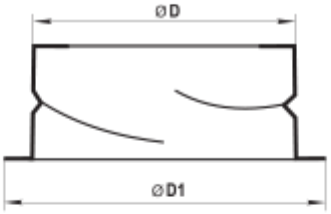
ØD
ØD1

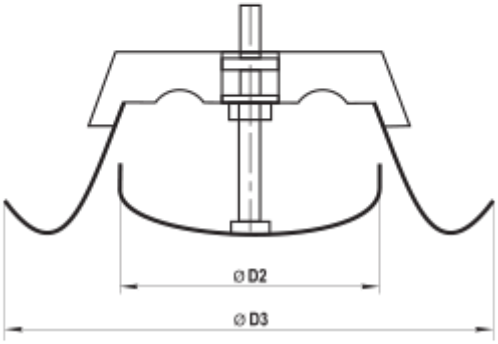
ØD2
ØD3