AM 150 VRF

Verstellbares Lüftungsgitter aus Kunststoff

• Gehäusematerial: Beschichteter Stahl

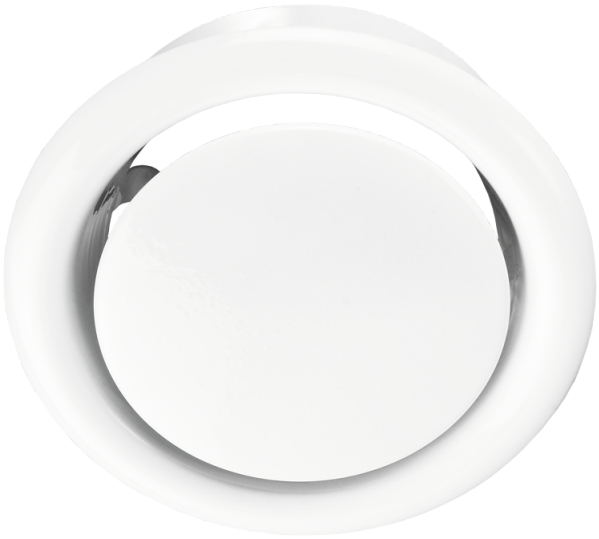

	Maßeinheit	AM 150 VRF
Stutzengröße	mm	150

Abmessungen

D	D1	D2	D3
149	173	128	184

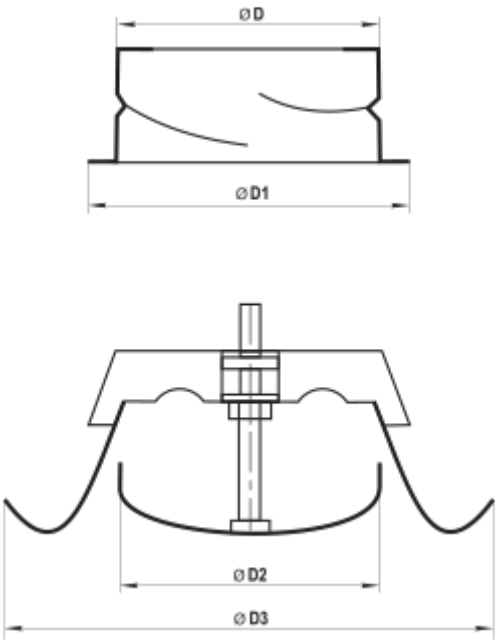
ØD
ØD1
ØD2
ØD3