AOE 30



Die Luftheizungs- und Luftkühlanlagen mit einem Elektro-Heizregister sind geeignet zur Organisation der Luftheizung in verschiedenen Räumen

- Schalldruckpegel LpA bei 3 m: 61
- Gehäusematerial: Beschichteter Stahl

	Maßeinheit	AOE 30
Phasen	-	3
Minimale Versorgungsspannung	V	400
Maximale Versorgungsspannung	V	400
Netzfrequenz	Hz	50
Nennleistung	W	253
Stromaufnahme	A	1.1
Maximaler Volumenstrom bei 50 Hz	m^3/h	4000
Drehzahl bei 50 Hz	-	1480
Schalldruckpegel LpA bei 3 m	dB(A)	61
Gewicht	kg	48
Schutzart	-	IP21

Abmessungen

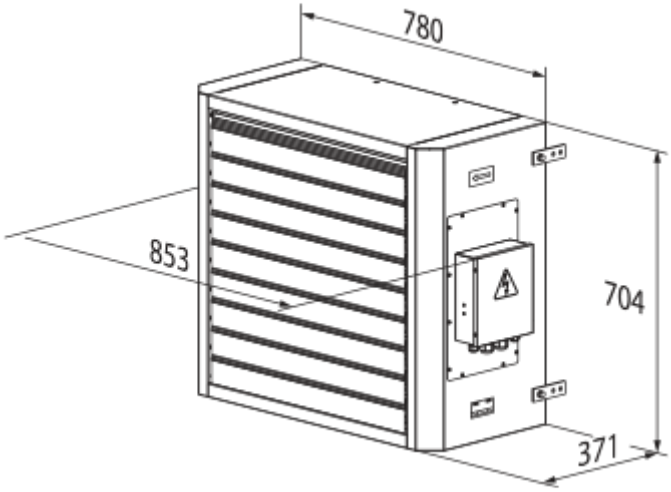

Zubehör

Temperaturregler

Produktname	Foto	Beschreibung
TST-1-300		Temperaturregler
TSTD-1-300		Temperaturregler
RTS-1-400		Temperaturregler
RTSD-1-400		Temperaturregler

Sonstiges Zubehör

Produktname	Foto	Beschreibung
UET-30D		Steuereinheit
MKP-AOW		Montagewinkel
MK-AOW 45		Konsolen