AOW 25



Die Geräte mit einem Warmwasser-Heizregister sind geeignet zur Organisation der rationellen und wirksamen Luftheizung bzw. der Luftkühlung in verschiedenen Räumen

- Schalldruckpegel LpA bei 3 m: 53
- Gehäusematerial: Beschichteter Stahl

	Maßeinheit	AOW 25
Phasen	-	1
Minimale Versorgungsspannung	V	230
Maximale Versorgungsspannung	V	230
Netzfrequenz	Hz	50
Nennleistung	W	136
Stromaufnahme	A	0.6
Maximaler Volumenstrom bei 50 Hz	m³/h	2200
Schalldruckpegel LpA bei 3 m	dB(A)	53
Gewicht	kg	37
Schutzart	-	IP44

Abmessungen

B	B1	H	H1	L	L1	K
680	785	605	468	360	286	G 3/4''

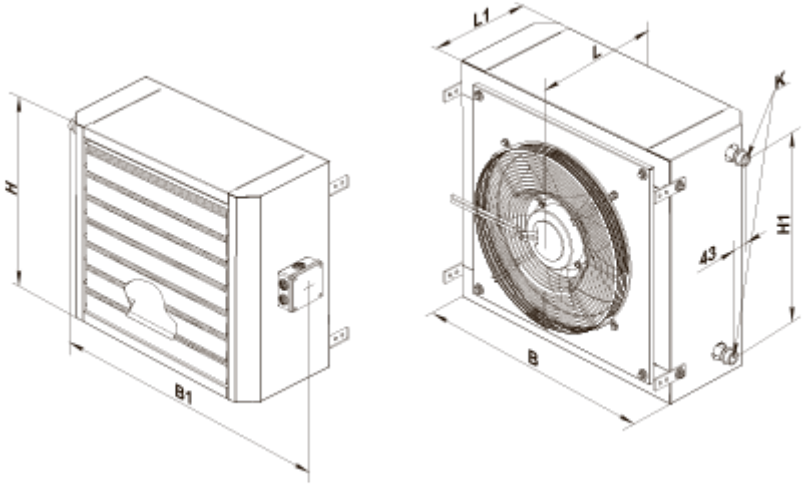

Zubehör

Temperaturregler

Produktname	Foto	Beschreibung
TST-1-300		Temperaturregler
TSTD-1-300		Temperaturregler
RTS-1-400		Temperaturregler
RTSD-1-400		Temperaturregler

Sonstiges Zubehör

Produktname	Foto	Beschreibung
MKP-AOW		Montagewinkel
MK-AOW 25		Konsolen
UWT-1E		Steuereinheit