AOW 45



Die Geräte mit einem Warmwasser-Heizregister sind geeignet zur Organisation der rationellen und wirksamen Luftheizung bzw. der Luftkühlung in verschiedenen Räumen

- Schalldruckpegel LpA bei 3 m: 58
- Gehäusematerial: Beschichteter Stahl

	Maßeinheit	AOW 45
Phasen	-	1
Minimale Versorgungsspannung	V	230
Maximale Versorgungsspannung	V	230
Netzfrequenz	Hz	50
Nennleistung	W	255
Stromaufnahme	A	1.12
Maximaler Volumenstrom bei 50 Hz	m³/h	3850
Schalldruckpegel LpA bei 3 m	dB(A)	58
Gewicht	kg	50
Schutzart	-	IP44

Abmessungen

B	B1	H	H1	L	L1	K
780	885	710	570	380	300	G 3/4''

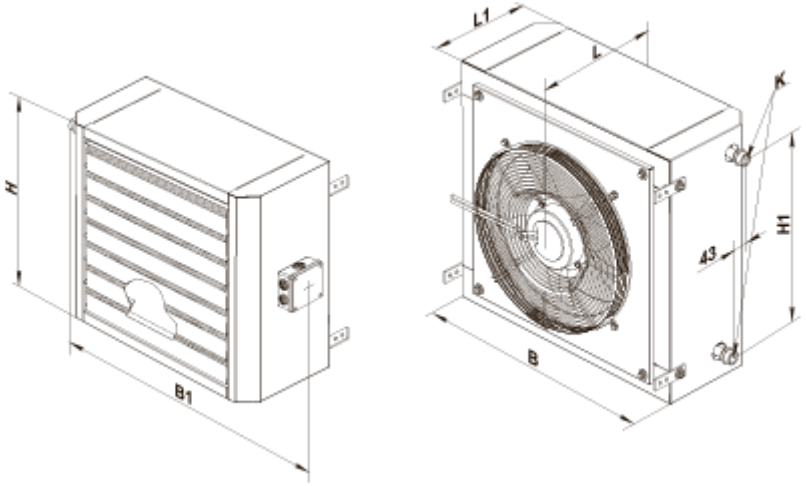

Zubehör

Temperaturregler

Produktname	Foto	Beschreibung
TST-1-300		Temperaturregler
TSTD-1-300		Temperaturregler
RTS-1-400		Temperaturregler
RTSD-1-400		Temperaturregler

Sonstiges Zubehör

Produktname	Foto	Beschreibung
MKP-AOW		Montagewinkel
MK-AOW 45		Konsolen
UWT-1E		Steuereinheit