AOW1 25

Die Geräte mit einem Warmwasser-Heizregister sind geeignet zur Organisation der rationellen und wirksamen Luftheizung in verschiedenen Räumen

- Max. Förderleistung: 2200
- Schalldruckpegel LpA @ 3 m: 53
- Motortyp: AC
- Gehäusematerial: Coated steel

	Maßeinheit	AOW1 25
Phasen	-	1
Versorgungsspannung min	V	230
Versorgungsspannung max	V	230
Frequenz der Netzversorgung	Hz	50
Leistung	W	136
Stromaufnahme	A	0.6
Max. Förderleistung	m^3/h	2200
Schalldruckpegel LpA @ 3 m	dB(A)	53
Gewicht	kg	28
Schutzart	-	IP44

Abmessungen

B	B1	H	H1	L	L1	K
630	690	555	468	320	262	G 3/4''

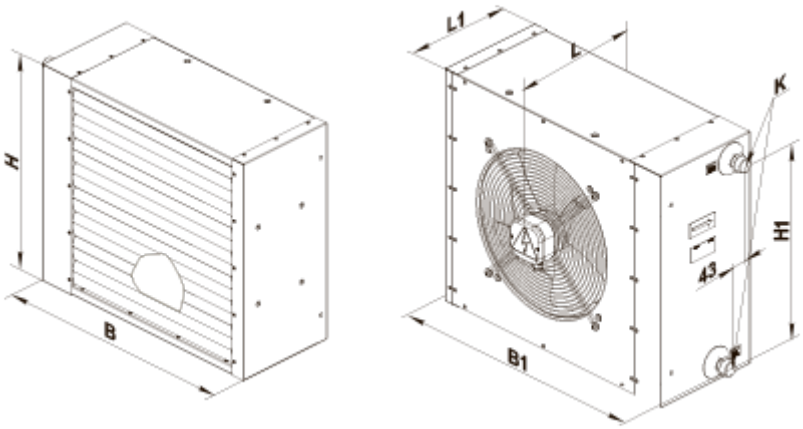

Zubehör

Sonstiges Zubehör

Produktname	Foto	Beschreibung
UWT-1E		Steuereinheit
MKP-AOW		Montagewinkel
MK-AOW1 25		Konsolen

Temperaturregler

Produktname	Foto	Beschreibung
TST-1-300		Temperaturregler
TSTD-1-300		Temperaturregler
RTS-1-400		Temperaturregler
RTSD-1-400		Temperaturregler