Av DVP/DVK 305x305/140

Zum Anschluss der quadratischen Deckendiffusoren DVP und DVK an Lüftungsrohre

- Gehäusematerial: Verzinkter Stahl

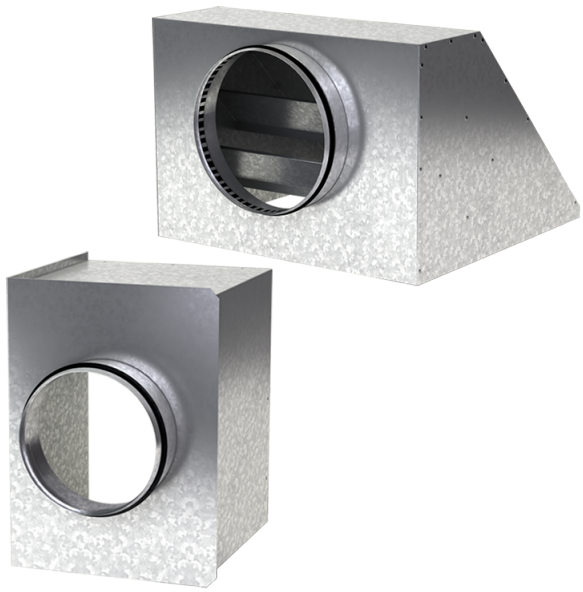

	Maßeinheit	Av DVP/DVK 305x305/140
Stutzengröße	mm	140
Gewicht	kg	1.96

Abmessungen

a	b	ØD	K
302.6	302.6	140	305.5

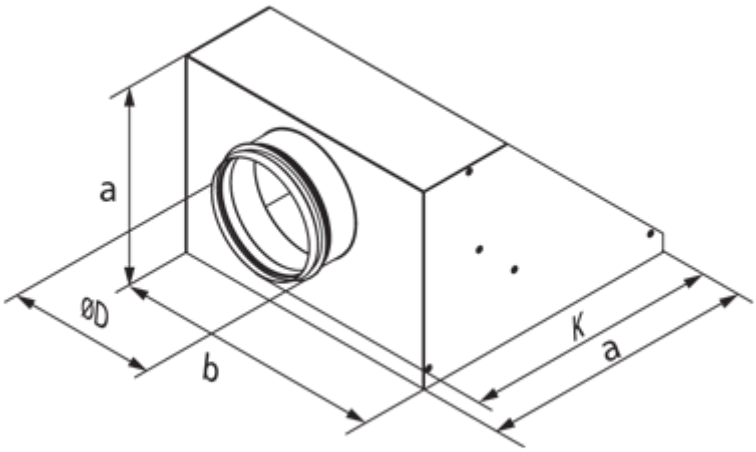
a
ØD
b
K
a