Av DVP/DVK 395x395/200

Zum Anschluss der quadratischen Deckendiffusoren DVP und DVK an Lüftungsrohre

- Gehäusematerial: Verzinkter Stahl

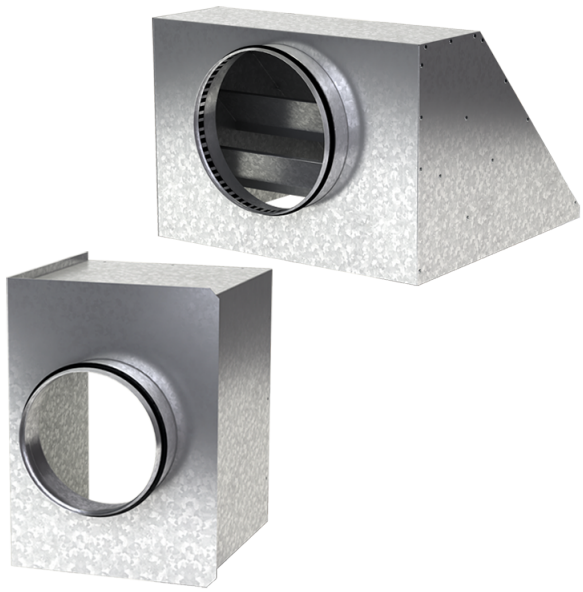

	Maßeinheit	Av DVP/DVK 395x395/200
Stutzengröße	mm	200
Gewicht	kg	2.69

Abmessungen

a	b	ØD	K
392.6	392.6	200	305.5

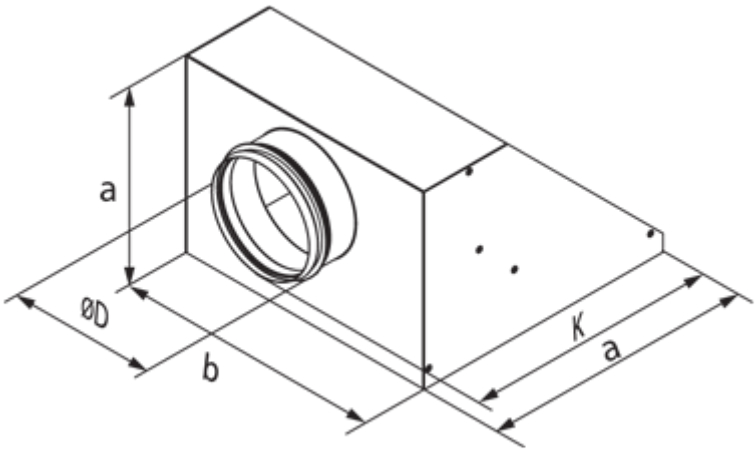
a
ØD
b
K
a