Av DVP/DVK 595x595/315

Zum Anschluss der quadratischen Deckendiffusoren DVP und DVK an Lüftungsrohre

- Gehäusematerial: Verzinkter Stahl

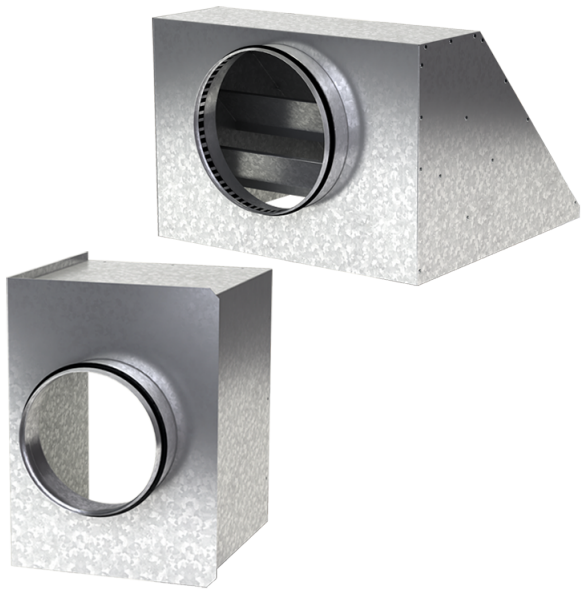

	Maßeinheit	Av DVP/DVK 595x595/315
Stutzengröße	mm	315
Gewicht	kg	4.47

Abmessungen

a	b	ØD	K
592.6	592.6	315	305.5

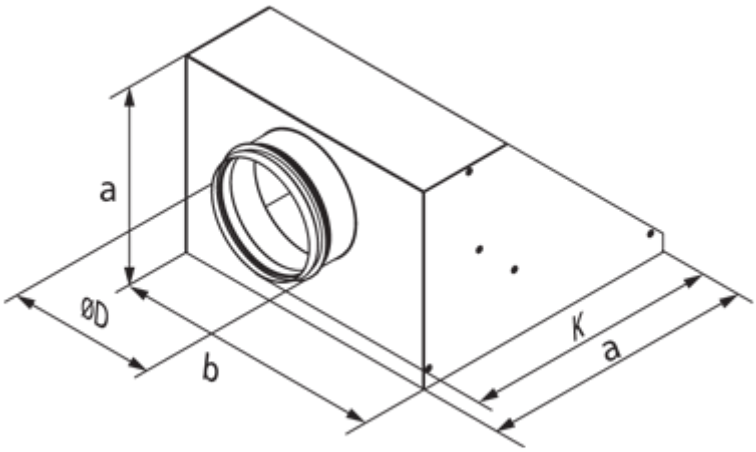
a
ØD
b
K
a