Av DVP/DVK 695x695/250

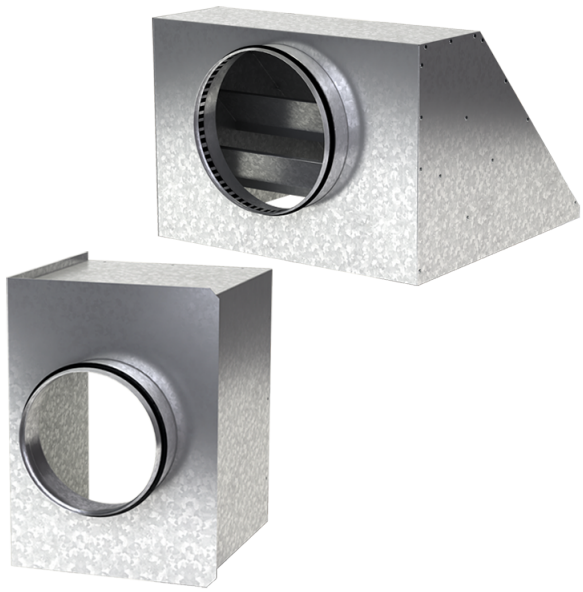

Zum Anschluss der quadratischen Deckendiffusoren DVP und DVK an Lüftungsrohre

- Gehäusematerial: Verzinkter Stahl

	Maßeinheit	Av DVP/DVK 695x695/250
Stutzengröße	mm	250
Gewicht	kg	5.64

Abmessungen

a	b	ØD	K
692.6	692.6	250	305.5

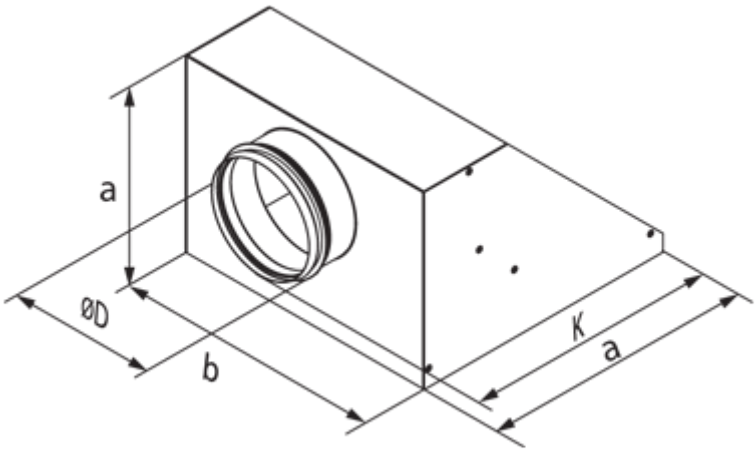
a
ØD
b
K
a