Av DVP/DVK 695x695/315

Zum Anschluss der quadratischen Deckendiffusoren DVP und DVK an Lüftungsrohre

- Gehäusematerial: Verzinkter Stahl

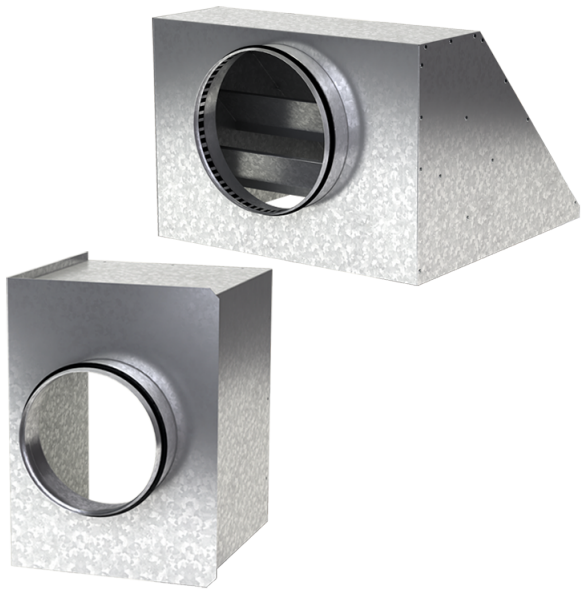

	Maßeinheit	Av DVP/DVK 695x695/315
Stutzengröße	mm	315
Gewicht	kg	5.56

Abmessungen

a	b	ØD	K
692.6	692.6	315	305.5

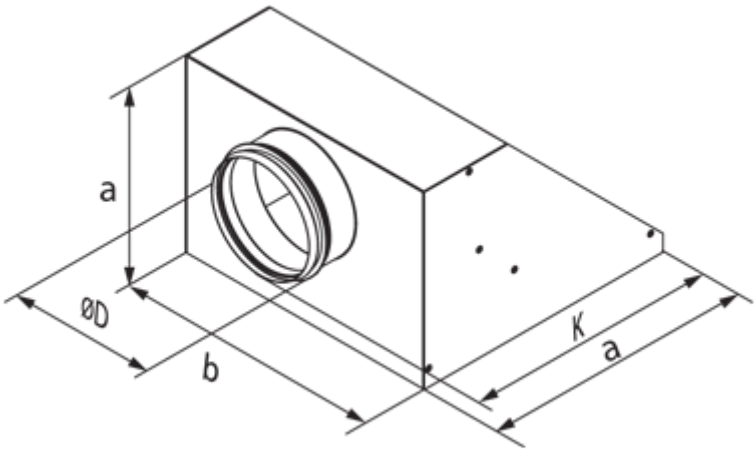
a
ØD
b
K
a