Av DVP/DVK 795x795/250

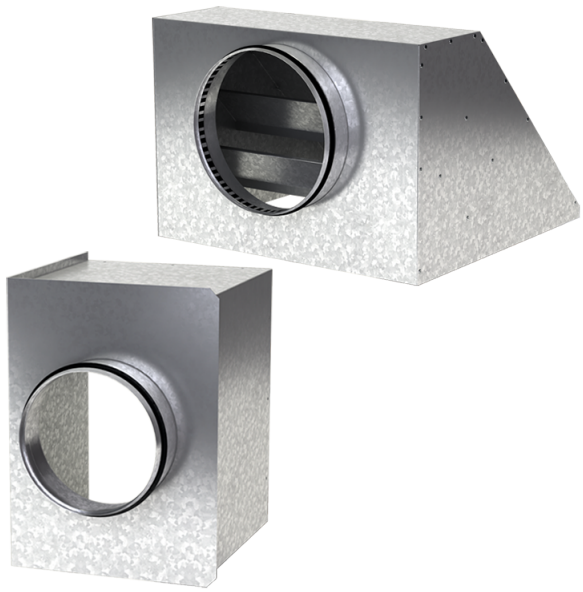

Zum Anschluss der quadratischen Deckendiffusoren DVP und DVK an Lüftungsrohre

- Gehäusematerial: Verzinkter Stahl

	Maßeinheit	Av DVP/DVK 795x795/250
Stutzengröße	mm	250
Gewicht	kg	6.83

Abmessungen

a	b	ØD	K
792.6	792.6	250	305.5

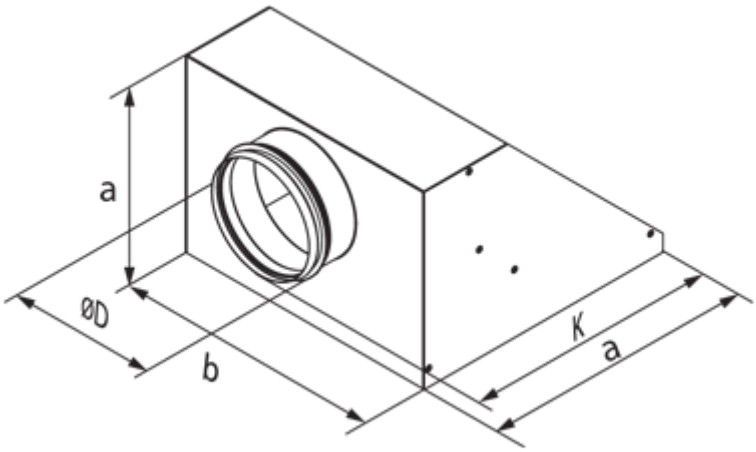
a
ØD
b
K
a