Belimo CM230

Die Antriebe sind bestimmt zur Steuerung der Luftklappen mit der Querschnittsfläche bis 0,4 m²

	Maßeinheit	Belimo CM230
Versorgungsspannung min	V	230
Versorgungsspannung max	V	230
Frequenz der Netzversorgung	Hz	50/60
Leistung	W	1
Gewicht	kg	0.13
Ambientlufttemperatur, min	°C	-30
Ambientlufttemperatur, max	°C	50
Schutzart	-	IP54

Abmessungen

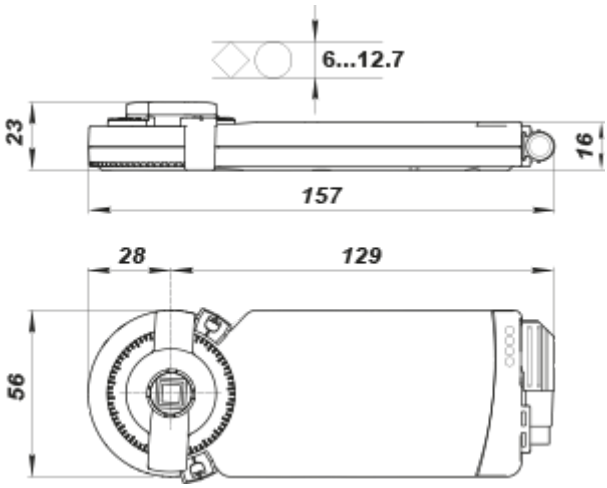
6...12.7
23
16
157
28
129
56