Belimo CM230

Die Antriebe sind bestimmt zur Steuerung der Luftklappen mit der Querschnittsfläche bis 0,4 m²



	Maßeinheit	Belimo CM230
Phasen	-	1
Minimale Versorgungsspannung	V	230
Maximale Versorgungsspannung	V	230
Netzfrequenz	Hz	50/60
Nennleistung	W	1
Gewicht	kg	0.13
Minimale Lufttemperatur der Umgebung	°C	-30
Maximale Lufttemperatur der Umgebung	°C	50
Schutzart	-	IP54

Abmessungen

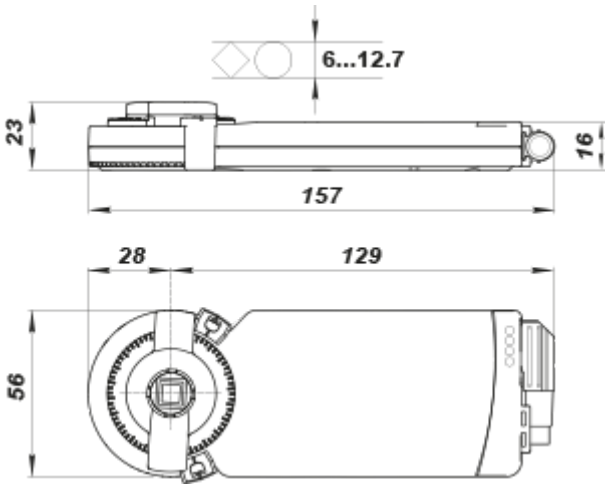
6...12.7
23
16
157
28
129
56