Belimo TF230

Die Antriebe sind geeignet zur Steuerung der Luftklappen mit der Querschnittsfläche bis 0,4 m², welche die Schutzfunktionen

	Maßeinheit	Belimo TF230
Versorgungsspannung min	V	230
Versorgungsspannung max	V	230
Frequenz der Netzversorgung	Hz	50/60
Leistung	W	2
Gewicht	kg	0.6
Ambientlufttemperatur, min	°C	-30
Ambientlufttemperatur, max	°C	50
Schutzart	-	IP42

Abmessungen

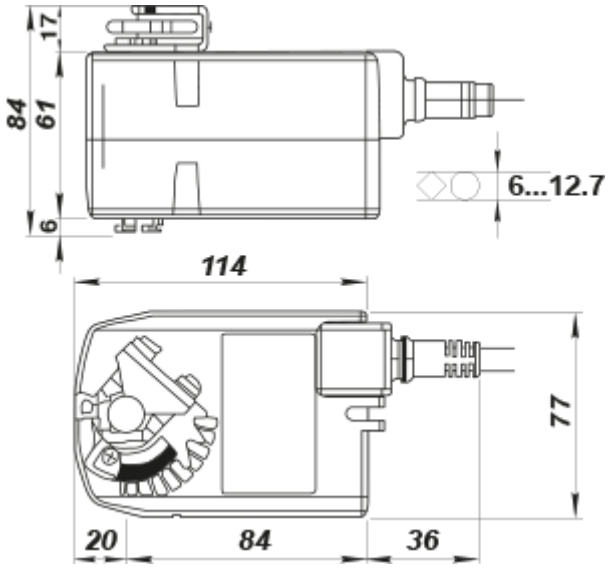
17
84
61
6
6...12.7
114
77
20
84
36