Belimo TF24

Die Antriebe sind geeignet zur Steuerung der Luftklappen mit der Querschnittsfläche bis 0,4 m², welche die Schutzfunktionen



	Maßeinheit	Belimo TF24
Phasen	-	1
Minimale Versorgungsspannung	V	24
Maximale Versorgungsspannung	V	24
Netzfrequenz	Hz	50/60
Nennleistung	W	2
Gewicht	kg	0.6
Minimale Lufttemperatur der Umgebung	°C	-30
Maximale Lufttemperatur der Umgebung	°C	50
Schutzart	-	IP42

Abmessungen

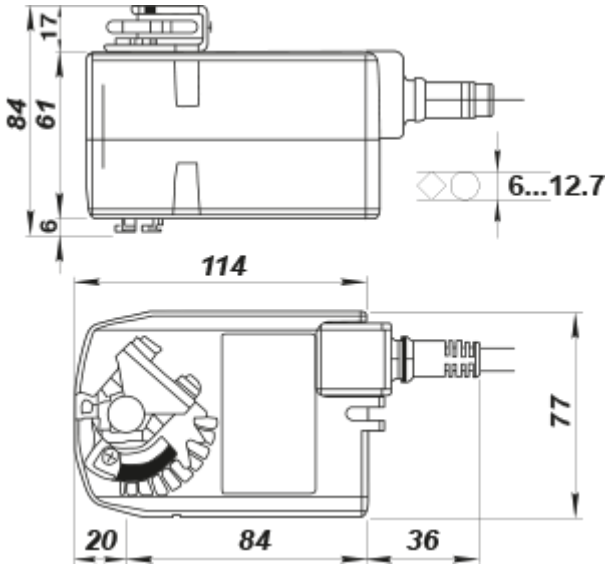
17
84
61
6
6...12.7
114
77
20
84
36